BP

RÉSEAU GN GPL

TÉ FEMELLE À JPC À BRASER SUR CUIVRE

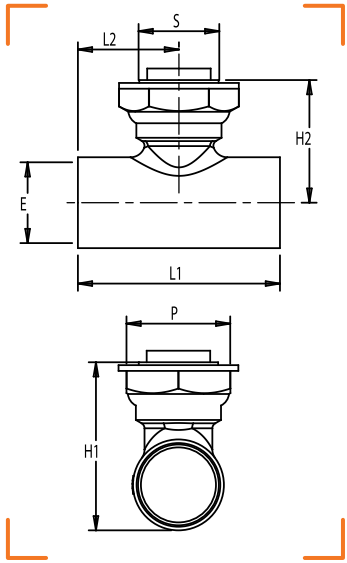

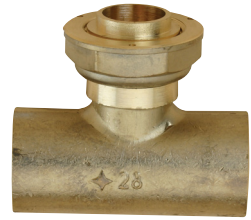

CARACTÉRISTIQUES TECHNIQUES

Normes : NF E 29-532 / NF EN 1254-1
Température : -20°C à +60°C

CALIBRE	ENTRÉE CU (E)	SORTIE FEMELLE ÉCROU (S)	RACCORDEMENT AU COMPTEUR TYPE	L1	L2	P	H1	H2	MARQUE	RÉF.
25/20	Cu Ø 28	JPC 20	G4	70	35	36	58	43	NF RAC-GAZ	2599-028
32/20	Cu Ø 35	JPC 20	G4	80	40	36	62	43	NF RAC-GAZ	2599-035
50/20	Cu Ø 54	JPC 20	G4	100	50	36	102	73	NF RAC-GAZ	2599-054