BOUCHON 3 PIÈCES MÂLE À JSC À SOUDER SUR ACIER

POUR ATTENTE SUR CM

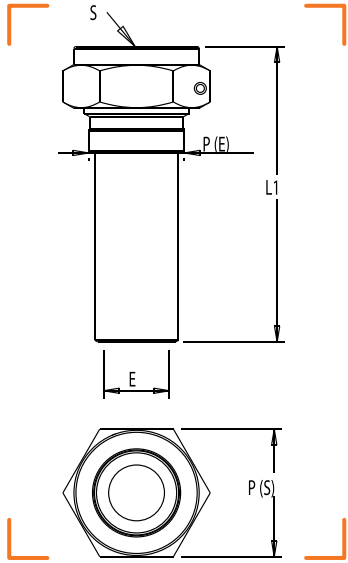

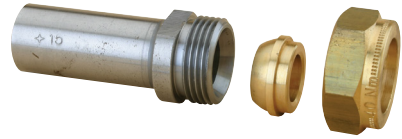

CARACTÉRISTIQUES TECHNIQUES

Normes : NF E 29-536
Température : -20°C à +60°C

CALIBRE	ENTRÉE AC (E)	SORTIE MÂLE (S)	L1	P	MARQUE	RÉF.
15	Ac Ø 21,3	JSC 3/4"	74	E 24 / S 32		2570-015
20	Ac Ø 26,9	JSC 1"	74	E 24 / S 32		2570-020
25	Ac Ø 33,7	JSC 1"1/4	76	E 41 / S 51		2570-025
32	Ac Ø 42,4	JSC 1"1/2	77	E 46 / S 55		2570-032